WARIDA WGA LoRa

GlobTree®

Das WARIDA WGA LoRa Funkmodul ist ein fortschrittliches Kommunikationsgerät, das die Fernablesung von Medien über das LoRaWAN-Protokoll ermöglicht. Das WARIDA WGA LoRa Gerät bietet Zuverlässigkeit, Effizienz und Integration mit jedem System, z. B. GlobTree.

Die durch das Funkmodul übermittelten Messdaten werden an Gateways gesendet und auf einer beliebigen Plattform wie GlobTree bereitgestellt. Es handelt sich um eine universelle und vielseitige Lösung, die die Überwachung und Verwaltung von Wasserverbrauchsdaten ermöglicht.

Technische Daten – Funkmodul

WARIDA WGA LoRa

Montagemethode	Direkt am Wasserzähler
Typ des Wasserzählers	Typ FM1*Y (einstrahlig, Trockenlauf)
Verfahren zum Zählen der Impulse eines Wasserzählers	Induktiv
Stromversorgung	1,6-Ah-Batterie
Batterietyp und -spannung	2/3AA 3.6V
Batterielebensdauer	10 Jahre
Betriebstemperatur	-20°C ÷ 55°C
Leckageklasse	IP51 IP68
Antenne	Eingebaut
Kommunikation mit dem Wasserzähler	Induktiv
Datensicherheit/Verschlüsselung	AES-128-CBC
Kommunikation mit dem Overlay	Infrarot + Radio
Radio-Parameter	
Übertragungsprotokoll	LoRaWAN
Übertragungsgeschwindigkeit	0,25 – 5,5 kb/s
Übertragungsart	Zweiwege
Frequenz	863 – 870 MHz

Direkte Installation, keine Kabel erforderlich, automatische Aktivierung der Datenübertragung per Funk. Die praktische, kompakte Größe des Geräts und die solide Konstruktion gewährleisten einen stabilen Betrieb unter verschiedenen Bedingungen.

DN20

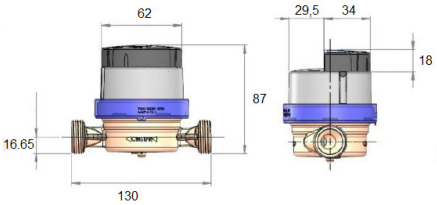

DN15

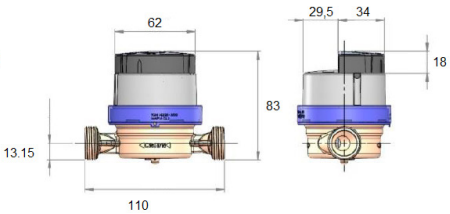

Hydraulische Parameter

- Wasserzähler gemäß Richtlinie 2014/32/EU
- Metrologische Klasse gemäß MID: R: 100/160H, 50V
- Kaltwasser (50°C), Warmwasser (90°C)
- Abakus mit acht Positionen zum visuellen Lesen
- Hygienezertifikat des National Institute of Hygiene
- Körper aus Messing
- Arbeitsdruck 1,6 MPa
- Hermetisch versiegelte Theke, Klasse IP 68, widerstandsfähig vor Verschmutzung und Beschlagen
- Die Werksnummer ist dauerhaft auf dem hydraulisch stoßfesten Zählerzifferblatt markiert
- Beständig gegen äußere Magnetfelder
- Beidseitiges Gegenlager auf technischen Steinen

Abmessungen:

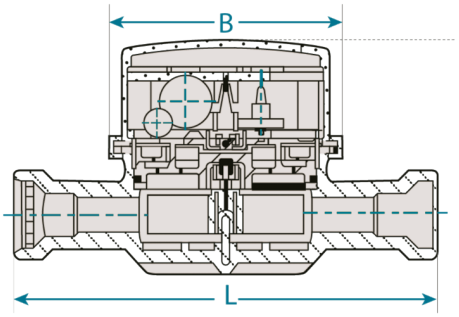

Technische Daten:

Nenndurchmesser	DN	mm	15	15	20
Nenndurchfluss	Q_3	m³/h	1,6	2,5	4,0
Messbereich	R	Q_3/Q_1	H100, V50		
Minimaler Durchfluss	Q_1	l/h	16,0	25,0	25,0
Indirekter Fluss	Q_2	l/h	26,0	40,0	40,0
Maximaler Durchfluss	Q_4	m³/h	2,0	2,5	5,0
Start-up Fluss	-	l/h	5-7	6-8	8-11
Indikationsspektrum		m³	99999,999		
Elementarbereich		l	0,05		
Arbeitsdruck max	P_{max}	bar	16		
Druckverlust max	Δp	bar	0,63		
Temperaturklasse	T	-	30, 90		
Empfindlichkeitsklasse des Durchflusses	-	-	U0, D0		
Einbaulage	-	-	H, V		
Anschlussgewinde	G	cal	3/4"	3/4"	1"
Konstruktionslänge	L	mm	110	80, 100	130
Höhe	H	mm	70	70	73
Abakusdurchmesser	B	mm	70	70	70,0
Waage	L	kg	0,45	0,45	0,6
Pulswert	K	l/imp	1,0		

Diagramm der Fehlerkurve:

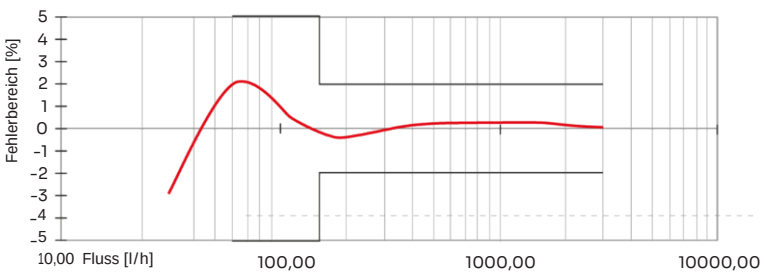

Druckverlustkurve:

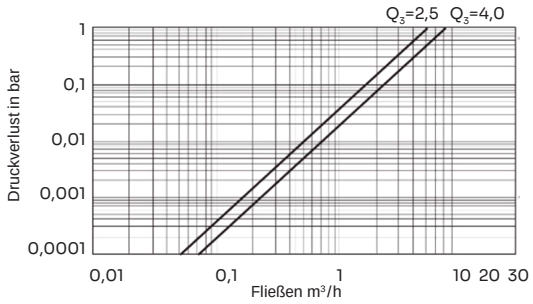

LoRaWAN
GlobTree®
GlobTree Sp. z o.o.
ul. Trylińskiego 16, 10-683 Olsztyn
E-mail: info@globtree.pl
Tel.: +48 89 612 07 31
www.globtree.pl