WARIDA WGA LoRa

GlobTree®

Il modulo radio WARIDA WGA LoRa è un dispositivo di comunicazione avanzato che consente la lettura remota dei media utilizzando il protocollo LoRaWAN. Il dispositivo WARIDA WGA LoRa offre affidabilità, prestazioni e integrazione con qualsiasi sistema, ad es. GlobTree.

Le misure inviate dal modulo radio ai gateway sono rese disponibili su qualsiasi piattaforma GlobTree. È una soluzione universale e versatile che permette di monitorare e gestire i dati di consumo dell'acqua.

Dati tecnici - modulo radio

WARIDA WGA LoRa

Metodo di assemblaggio	Direttamente al contatore dell'acqua
Tipo di contatore dell'acqua	Tipo FM1*Y (flusso singolo, marcia a secco)
Metodo di conteggio degli impulsi	Induttivo
Alimentazione	Batteria da 1,6Ah
Tipo e voltaggio della batteria	2/3AA 3.6V
Durata della batteria	10 anni
Temperatura di lavoro	-20°C ÷ 55°C
Classe di tenuta	IP51 IP68
Antenna	Integrato
Comunicazione con il contatore dell'acqua	Induttivamente
Sicurezza/crittografia dei dati	AES-128-CBC
Comunicazione con l'overlay	Infrarossi + Radio
Parametri radio	
Protocollo di trasmissione	LoRaWAN
Velocità di trasmissione	0,25 – 5,5 kb/s
Tipo di trasmissione	Bidirezionale
Frequenza	863 – 870 MHz

Installazione diretta, nessun cavo richiesto, attivazione automatica della trasmissione dati via radio. Le dimensioni comode e compatte del dispositivo e la struttura solida garantiscono un funzionamento stabile in varie condizioni.

DN20

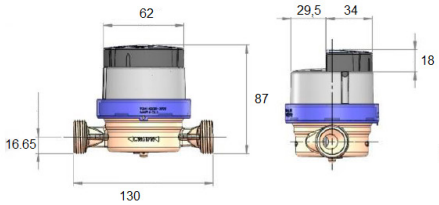

DN15

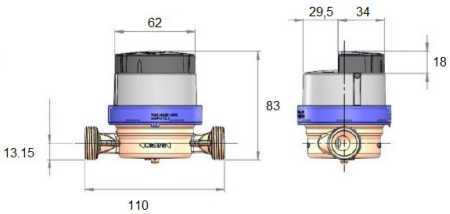

Parametri idraulici

- Contatori d'acqua conformi alla Direttiva 2014/32/UE
- Classe metrologica secondo MID: R: 100/160H, 50V
- Acqua fredda (50°C), acqua calda (90°C)
- Abaco a otto posizioni per la lettura visiva
- Certificato d'igiene di PZH
- Corpo in ottone
- Pressione di esercizio 1,6 MPa
- Contatore contatore acqua ermetico, classe IP68, resistente alla contaminazione e all'appannamento
- Il numero di fabbrica è impresso in modo permanente sul quadrante del contatore, resistente agli shock idraulici
- Resistente ai campi magnetici esterni

Dimensioni:

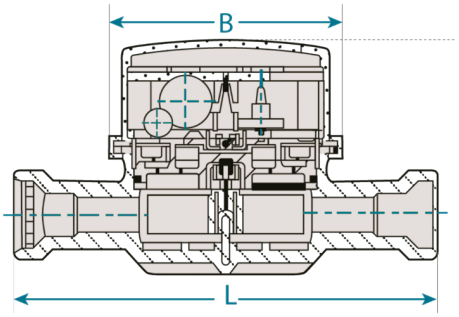

Dati tecnici:

Diametro nominale	DN	mm	15	15	20
Portata nominale	Q_3	m^3/h	1,6	2,5	4,0
Campo di misurazione	R	Q_3/Q_1	H100, V50		
Flusso minimo	Q_1	1/h	16,0	25,0	25,0
Flusso indiretto	Q_2	1/h	26,0	40,0	40,0
Flusso massimo	Q_4	m^3/h	2,0	2,5	5,0
Flusso di avvio	-	1/h	5-7	6-8	8-11
Gamma di indicazioni		m^3	99999,999		
Trama elementare		l	0,05		
Pressione di esercizio max	P_{max}	bar	16		
Perdita di pressione max	Δp	bar	0,63		
Classe di temperatura	T	-	30, 90		
Classe di sensibilità al flusso	-	-	U0, D0		
Posizione di installazione	-	-	H, V		
Filettatura del raccordo	G	cal	3/4"	3/4"	1"
Lunghezza di costruzione	L	mm	110	80, 100	130
Altezza	H	mm	70	70	73
Diametro del contatore	B	mm	70	70	70,0
Peso	L	kg	0,45	0,45	0,6
Valore dell'impulso	K	l/imp	1,0		

Grafico della curva d'errore:

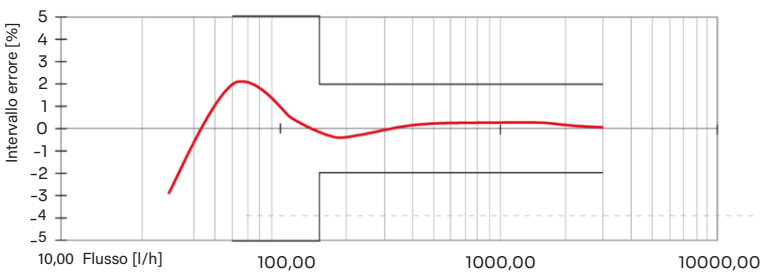

Curva di perdita di pressione:

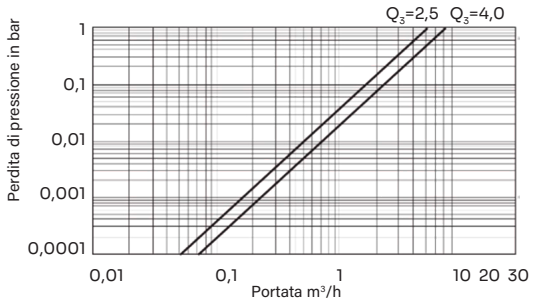

LoRaWAN

GlobTree®

GlobTree Sp. z o.o.
ul. Trylińskiego 16, 10-683 Olsztyn

E-mail: info@globtree.pl
Tel.: +48 89 612 07 31

www.globtree.pl